ՊԱՐԶՈՒՆԱԿ ՄՊ - 3

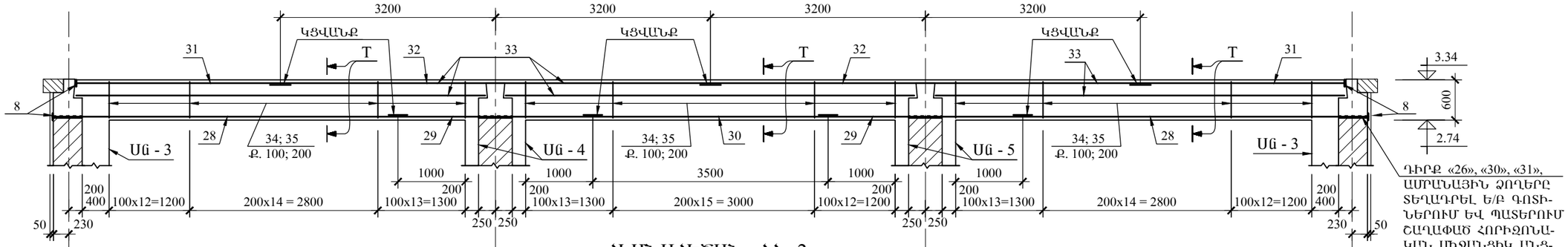

ՀԻՄՆԱՀԵԾԱՆ ՀՀ - 2

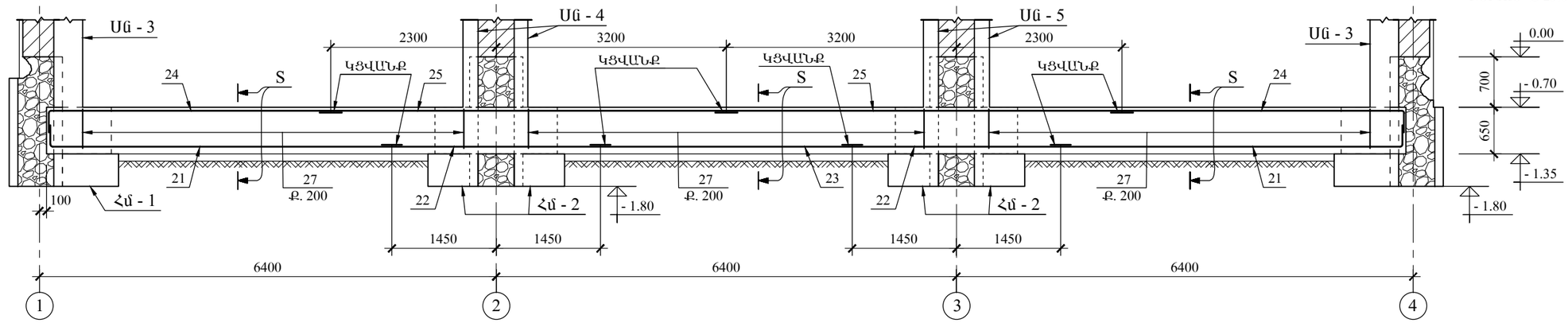

ՀԱՆԳՈՒՅՑ «Տ»

Մ 1 - 20

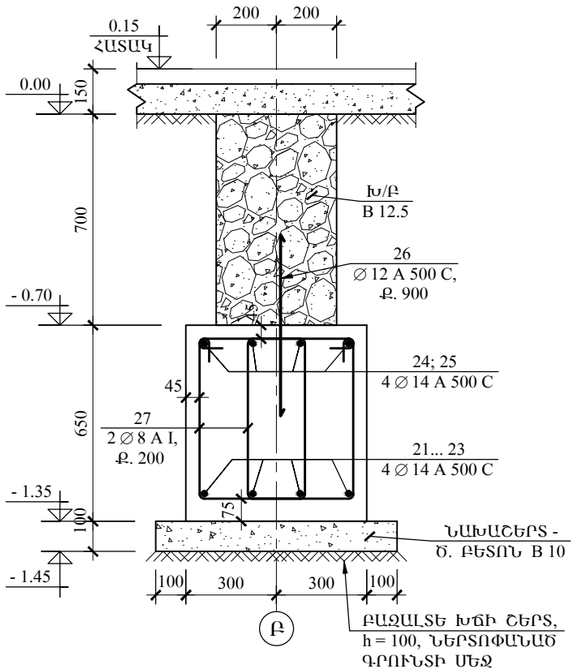

ՀԱՆԳՈՒՅՑ «T»

Մ 1 - 20

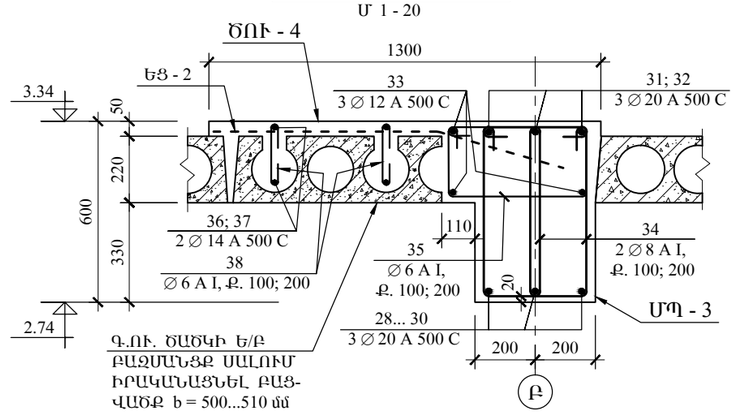

«ԳԼՈՄՄԱ» ԱԿ	ՎԱՅՈՑ ՁՈՐԻ ՄԱՐԶԻ ԶԱՌԻԹԱՓ ԳՅՈՒՂԻ ՄԱՆԿԱՊԱՐՏԵԶԻ ՈՒԺԵՂԱՑՈՒՄ, ՀԻՄՆԱՆՈՐՈԳՈՒՄ					
	ՏՆՕՐԵՆ	Ռ. ՄԱՆԱՍՅԱՆ		ԿՈՆՍՏՐՈՒԿՑԻԱՆԵՐ	ՓՈՒԼ	Ա.Ն.
	Ն.Գ.Կ.	Ս. ԱԹՈՅԱՆ		ՀԻՄՆԱՀԵԾԱՆ ՀՀ - 2, ՊԱՐԶՈՒՆԱԿ ՄՊ - 3, ՀԱՆԳՈՒՅՑՆԵՐ «Տ», «T»	ԹՎԱԿԱՆ	2015
					ԹԵՐԹԵՐ	
					ԹԵՐԹ	ՇԿ - 21